24-Mar-23

Fabriqué par / Made by

Demeyere GROUP

Rue de la prévoté 59840 PERENCHIES (France)

326842_91

DESIGNATION : "CHICAGO" KIT PLACARD EXT+RIDEAU

DECORS : Blanc mat

CARACTERISTIQUE TECHNIQUE : Meuble en panneaux de particules de 15 mm
Meuble en panneaux de particules revêtu d'un décor papier ou mélamine imitation suivant coloris.

EMBALLAGE :	Poids	Volume	Dimensions
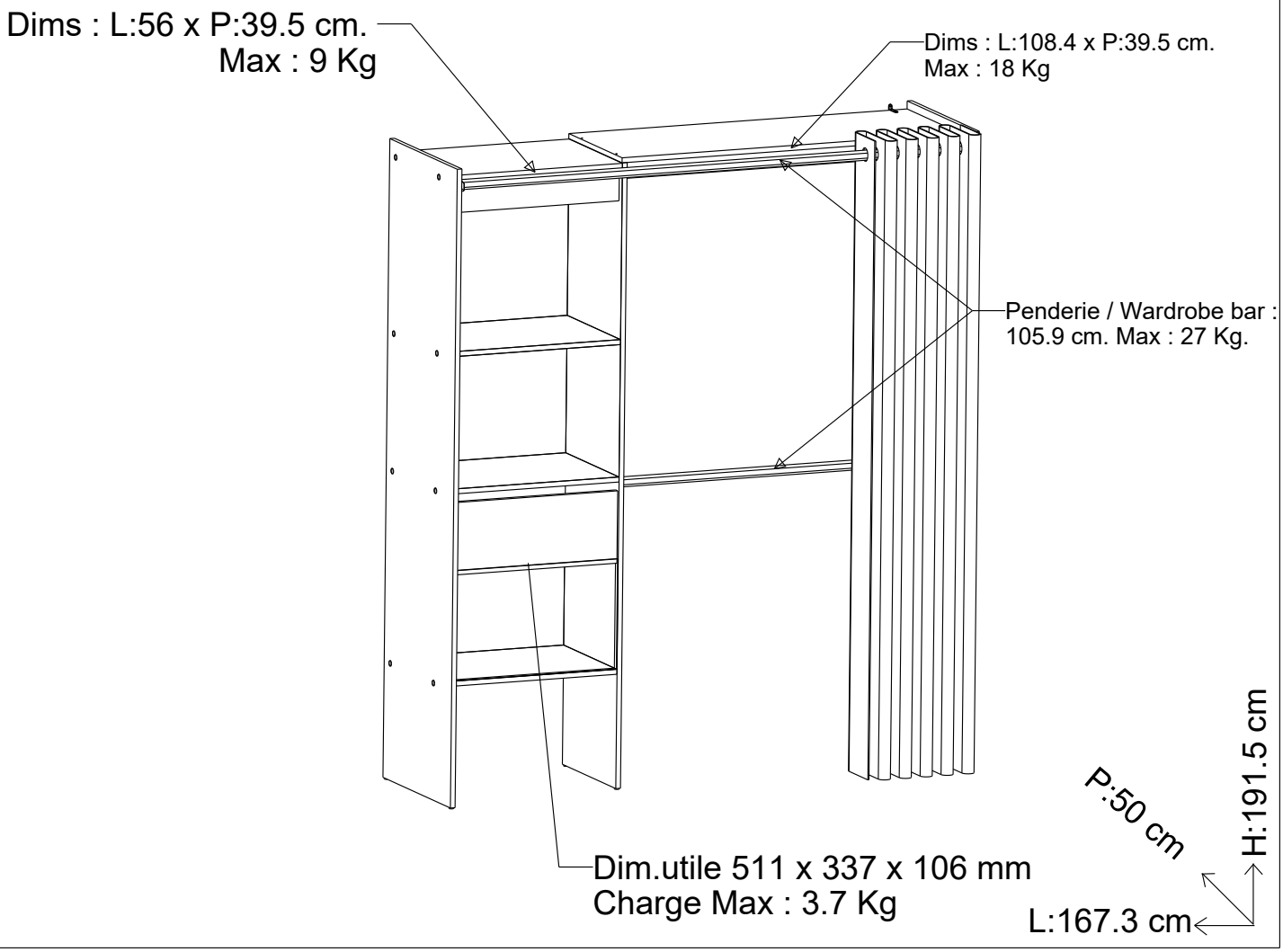
CROQUIS ET DIMENSIONS